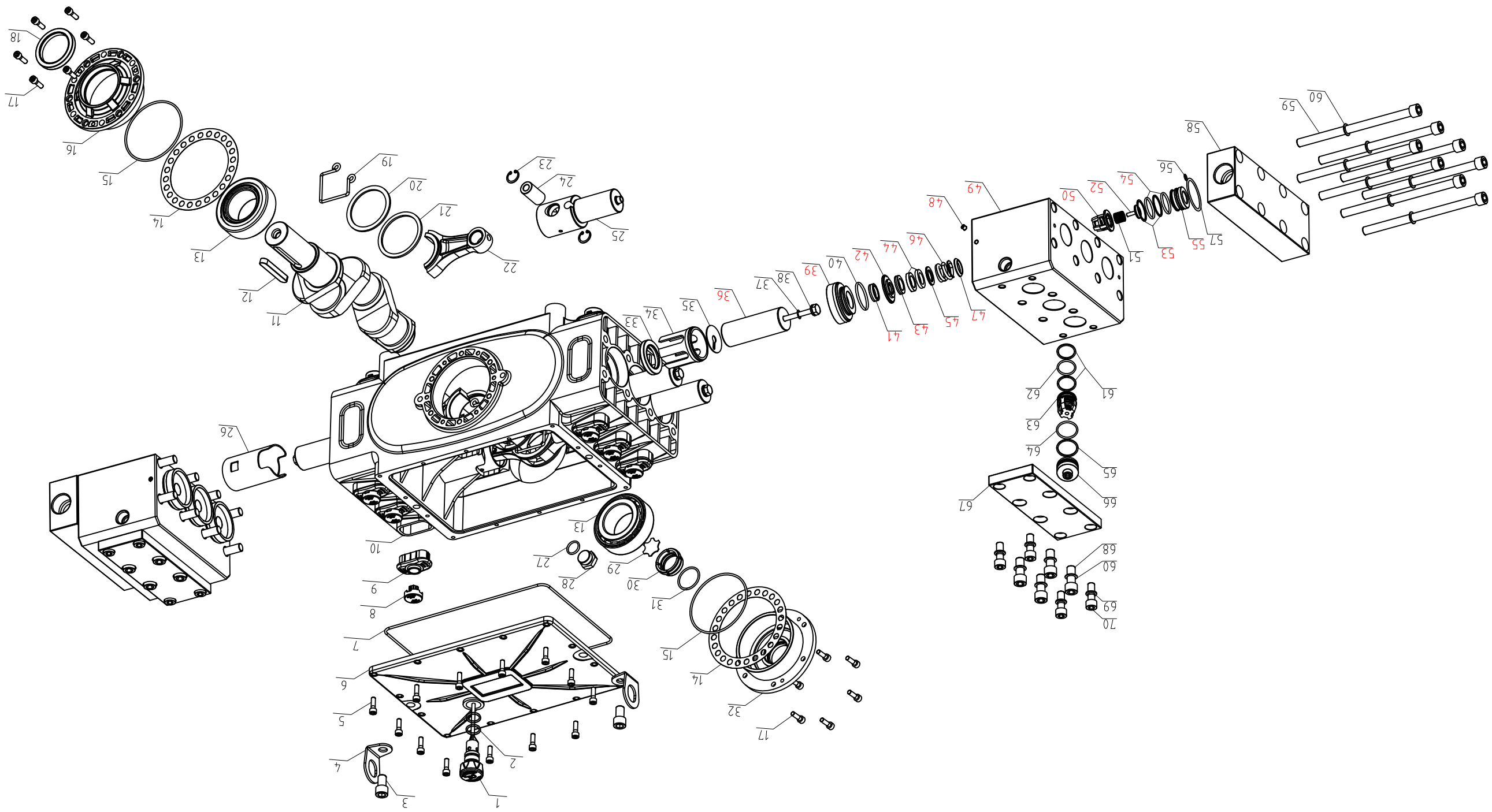

标记	处数	更改文件号	签 字	日期	总装			

上海品孚机电科技			
SFD分解图			
图样标记	重量	比例	
S A B			
共 1 页 第 1 页	版本	A0	

设计		标准化	
校对			
审核		批准	
工艺		日期	

借通用件登记	描图	校描	旧底图总号	签字	日期

BTPE01-SFD