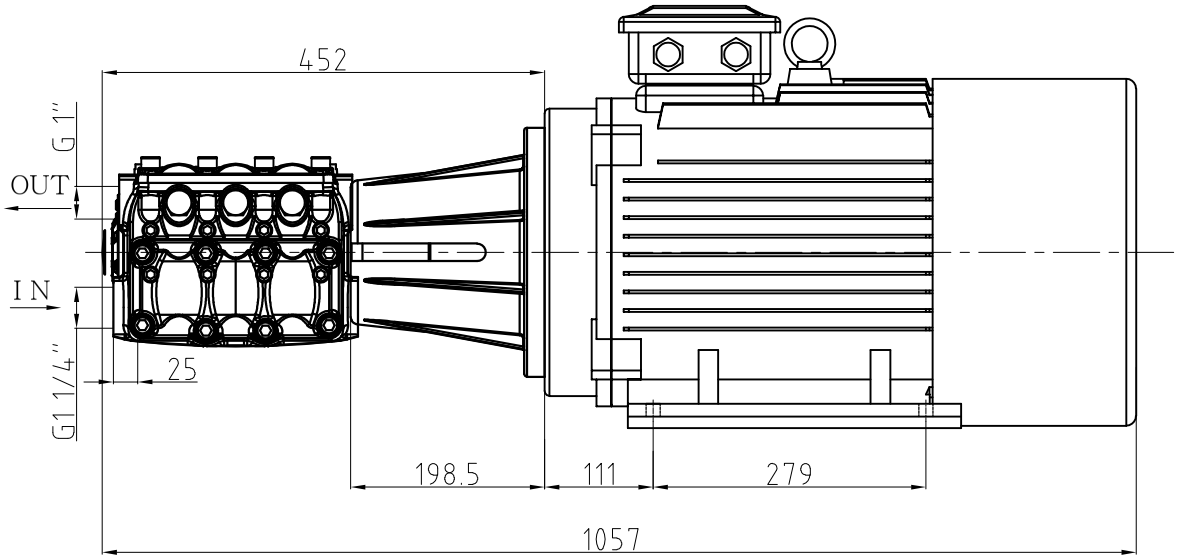

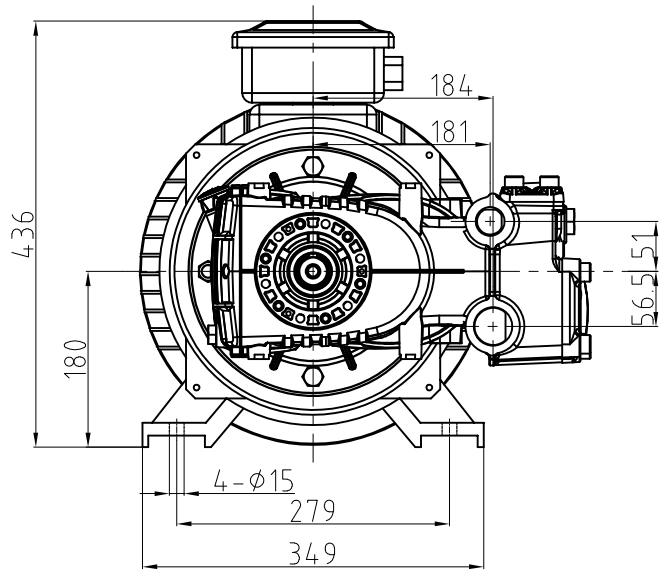

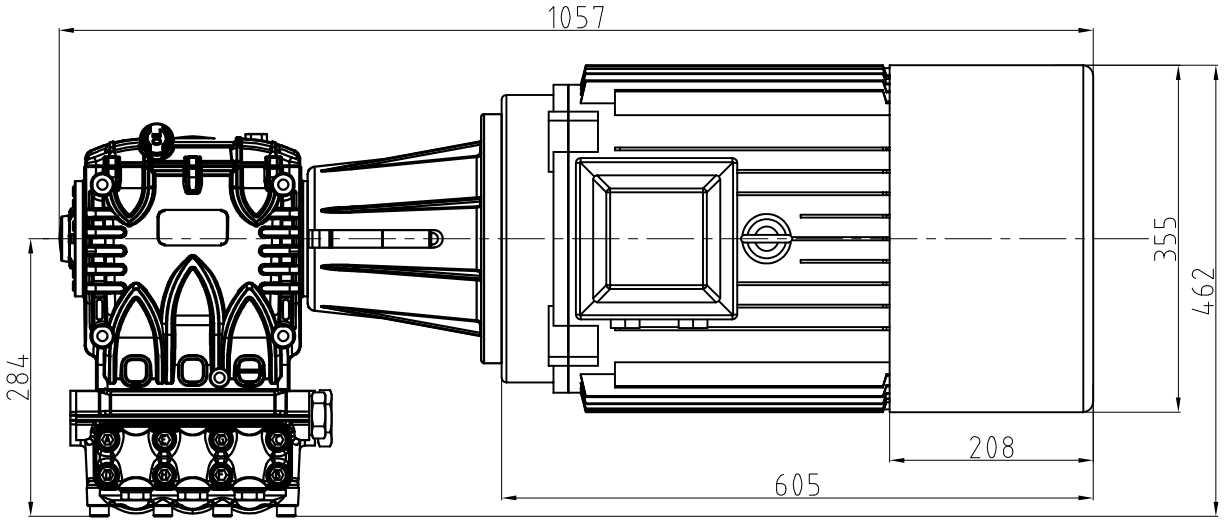

标记	处数	更改文件号	签 字	日期
设 计		标准化		
制 图		审 定		
审 核				
工 艺		日 期		

ASSEM

图 样 标 记	重 量	比 例
共 1 页	第 1 页	

浙江博拓里尼机械

PT-18.5/22/30KW机组

借通用件登记
描 图
校 描
旧底图总号
签 字
日 期